Edelmec Industrial Ltda
CNPJ: 43.793.069/0001-22

GRUPO HERTZ

Sistema Geração Ozônio

Régua Controle Parâmetros

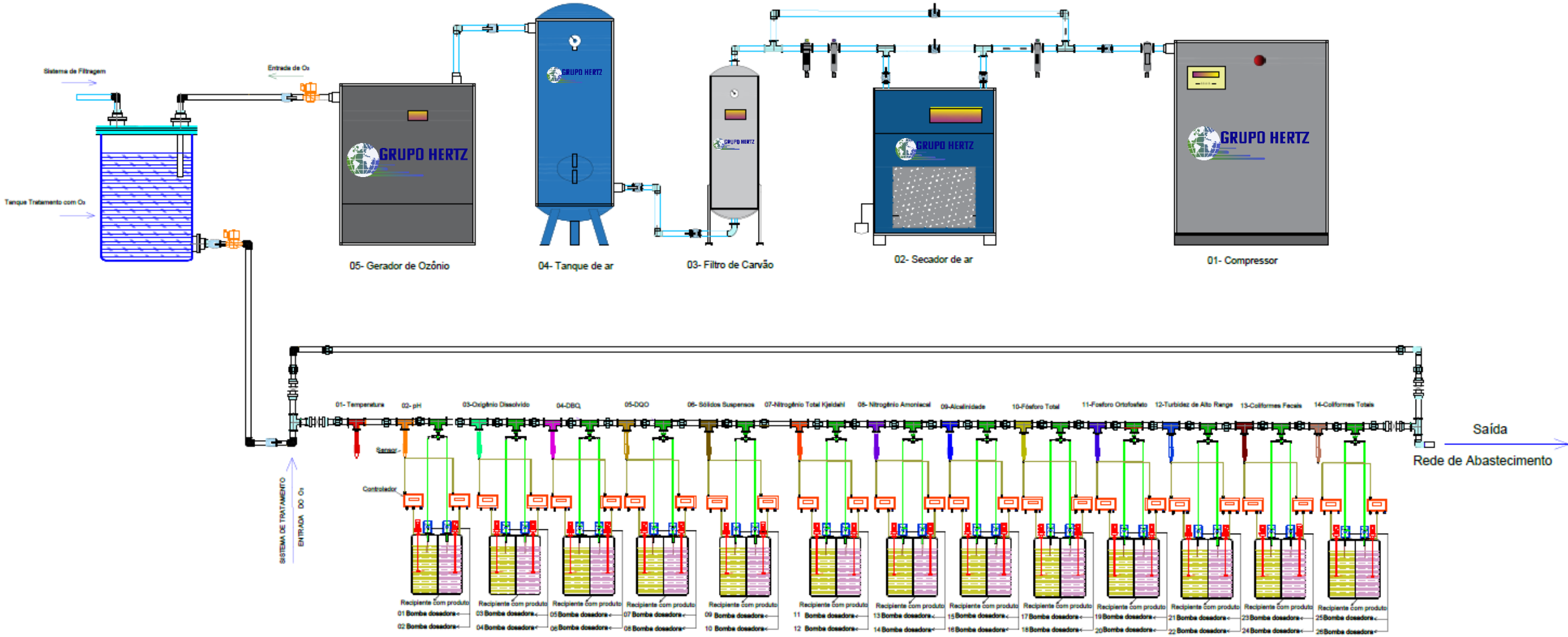

wwww.grupo-hertz.com.br
hertz@grupo-hertz.com.br